EVSAT-25
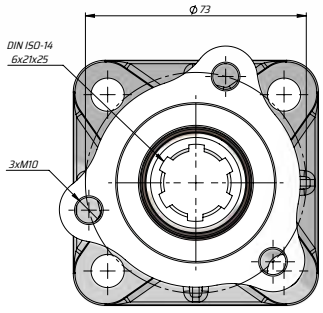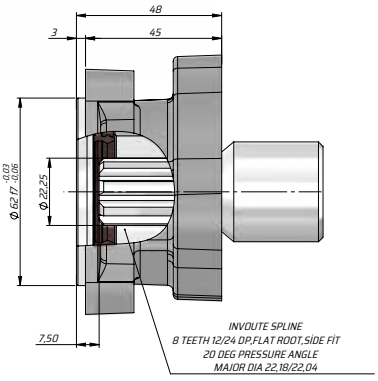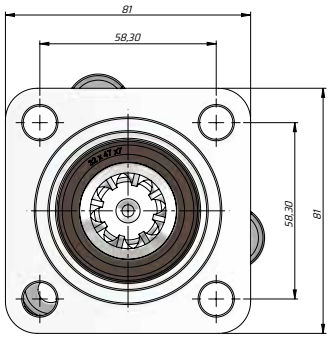
KOD
AK34SF1
3/4 KISA ADAPTÖR 3/4 SHORT ADAPTOR