TEK YÖNLÜ VALF

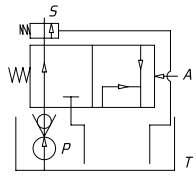

HİDROLİK SEMBOL
HYDRAULIC SYMBOL

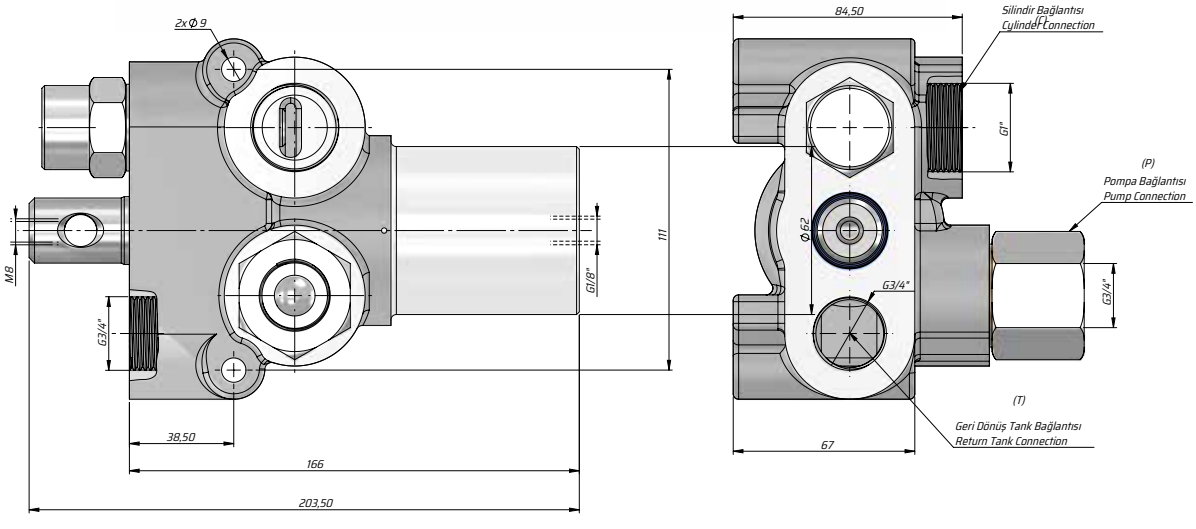

Kod Code	Debi Oranı Flow Rate	Max. Çalışma Basıncı Max. Working Pressure	Sıvı Sıcaklığı Fluid Temperature	Çalışma Vizkosite Seviyesi Operating Viscosity Range	Havalı Çalışma Basıncı Pneumatic Working Pressure
VMS140	140 l/dk	350 bar	-10~+80~C	-12-100 cSt	7-12 bar