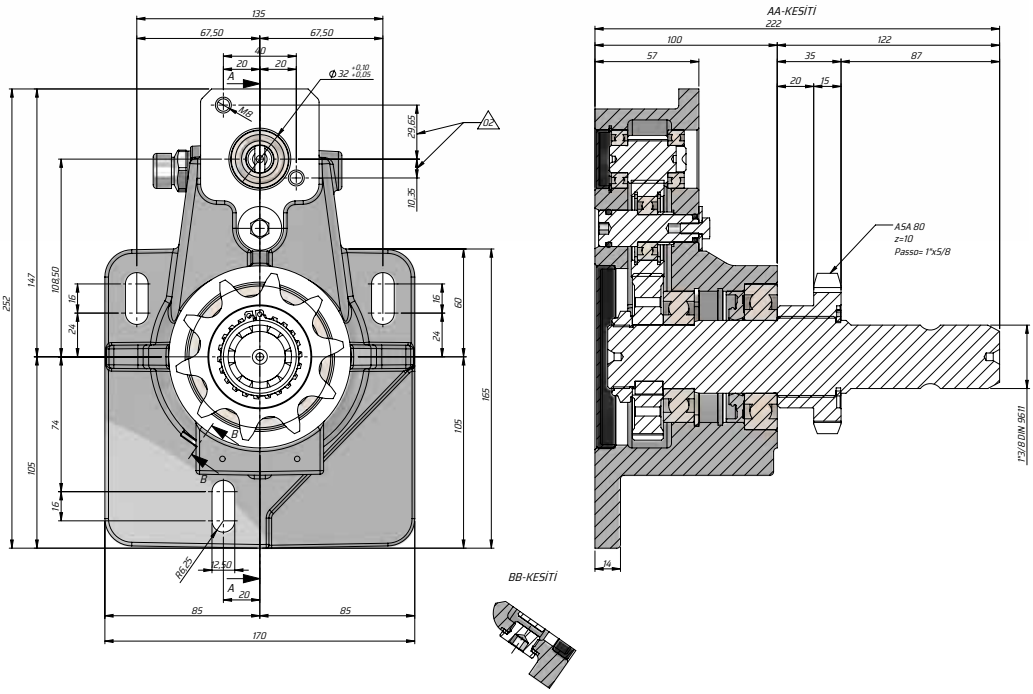REDÜKTÖR