ZF-2 DÜZ PTO+ATEGO+6 DELİK PLEYT MONTAJ

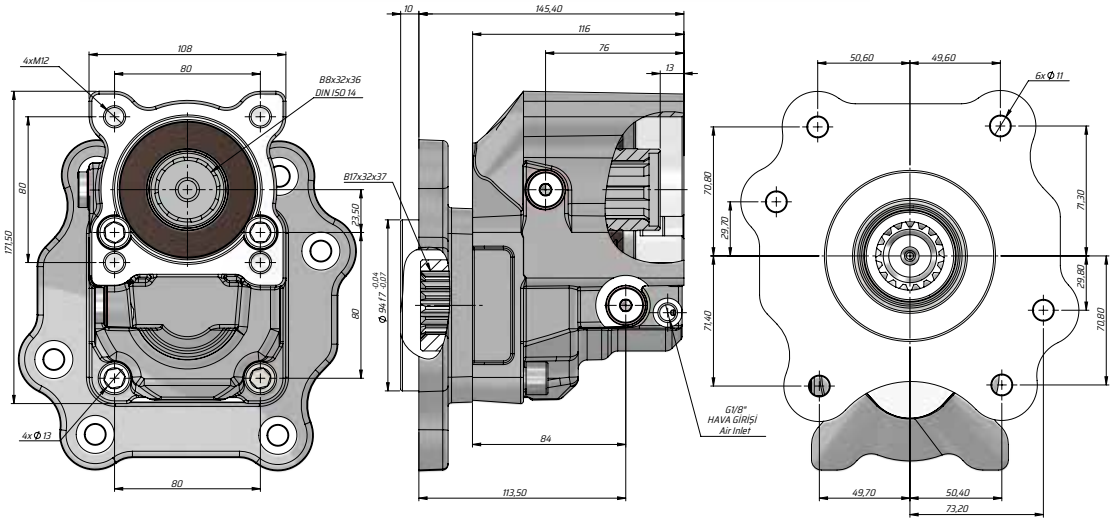

Kod Code	Şanzıman Model Gear Box Model	Havalı Çalışma Basıncı Pneumatical Working Pressure	Kontrol Sistemi Control System	Çevrim Oranı Ratio	Çıkış Tork Outlet Torque	Güç Power	Çıkış Hızı Output Speed	Dönüş Yönü Direction Of Rotation	Ağırlık Weight
		Bar			Nm	1000 dev/dak (Kw)	dev/dak		Kg
PT2ATG131WSPLATGG60	ATEGO	7-12	Havalı Pneumatic	1.31	250	34 Kw	1310	Sol (Left)	8.2
PT2ATG131SWPLATGG60									