P.T.O. 14 G60

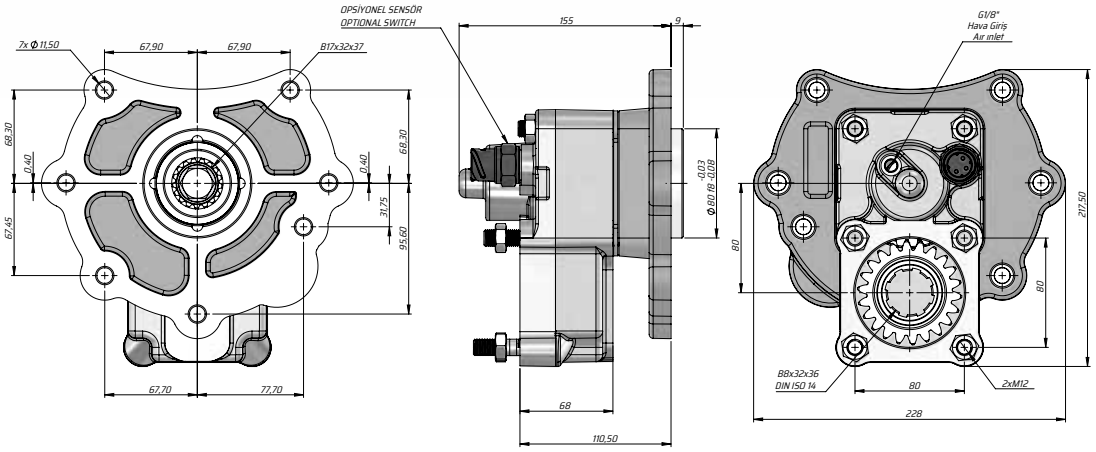

Kod Code	ŞANZIMAN Modeli Gear Box Model	Havalı Çalışma Basıncı Pneumatical Working Pressure	Kontrol Sistemi Control System	Çevrim Oranı Ratio	Çıkış Tork Outlet Torque		Güç Power		Çıkış Hızı Output Speed	Dönüş Yönü Direction Of Rotation
		(Bar)			(Kgm)	(Nm)	(Kw)1000 dev/dak		dev/dak	
PT2ZFAS1260WS	G 60-6/9,2, G 60-6/9, 2 (GC5), G 85-6/6,70 (GC6)	7-12 bar	Havalı Pneumatic	1.35	43.8	300	30 Hp	22 Kw	700	Sol (Left)
PT2ZFAS1260SW										