DOUBLE SPLITTER BOX P.T.O.

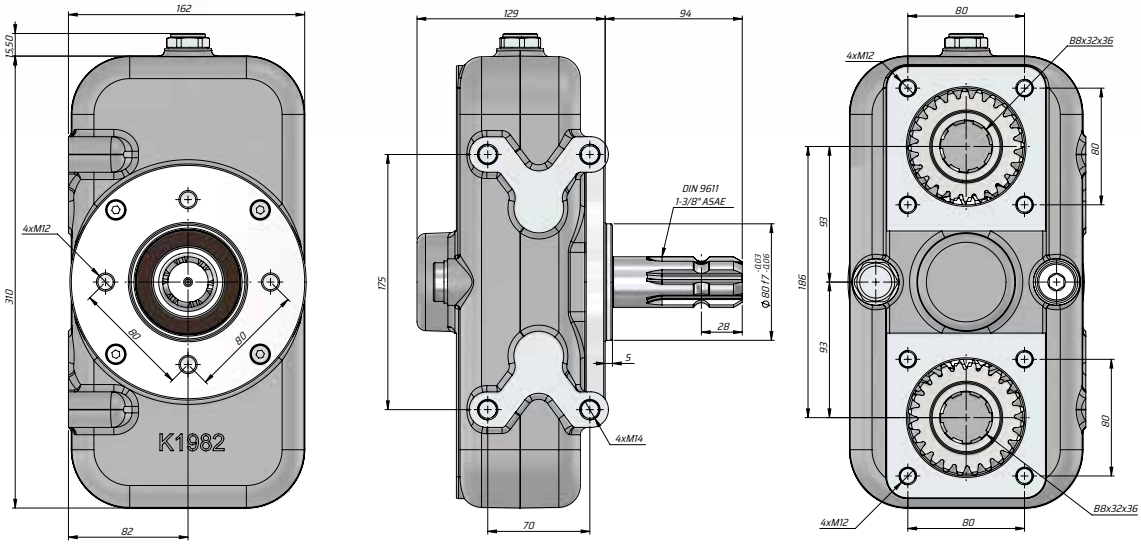

Kod / Code	PT2SBSF2	
Dişli Oranı-Gear Ratio	1:1.54	
Sürekli Giriş Torku-Continuous Input Torque	Nm	700
Maksimum Giriş Torku-Max.Input Torque		1000
Sürekli Çıkış Torku-Continuous Output Torque		230
Maksimum Çıkış Torku-Max.Output Torque		320
Yağlama Yağı Aralıklı Çalışma-Lubrication Oil Intermittent Operation	l	0.5
Ağırlık-Weight	Kg	20