UNI EHASS TEK YÖNLÜ TANDEM (ADAPTÖRLÜ-F4)

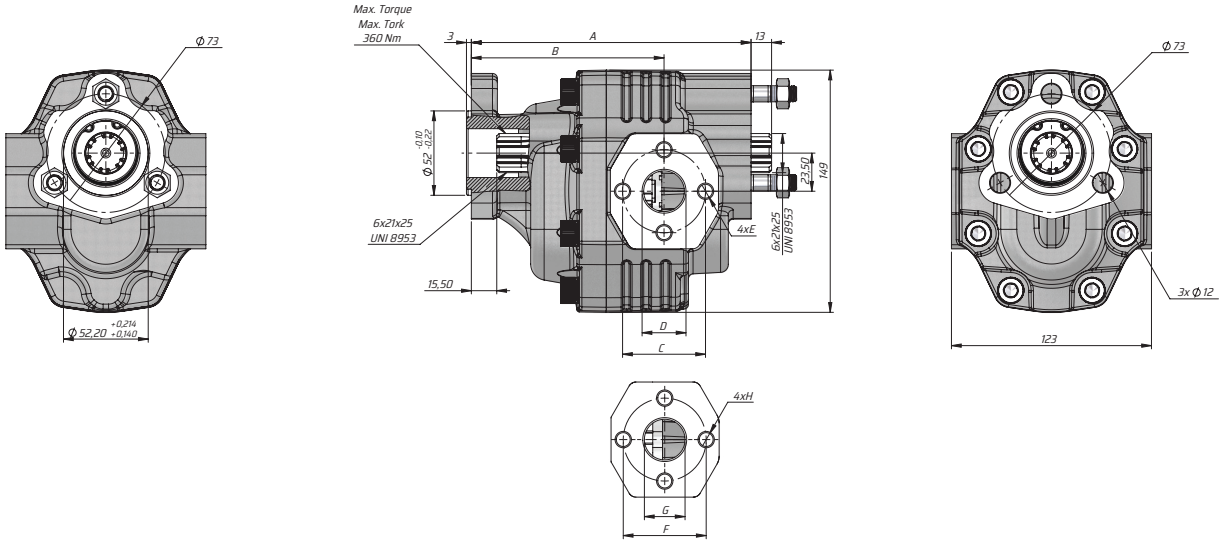

Kod Code		İletim hacmi Displacement	Max. Sürekli Basıncı Max. Continuous pressure	Maks. Aralıklı Basınç Max. Intermittent Pressure	Maks. Anlık Basınç Max. Peak Pressure	Maks. Sürekli Hız Max. Continuous Speed	Maks. Aralıklı Hız Max. Intermittent Speed	Min. Hız Min. Speed	A	B	Giriş Inlet			Çıkış Outlet		
Sol/Left	Sağ/Right	(cm³/rev)	(100%)(BAR)	(20 sec.max)(BAR)	(6 sec.max)(BAR)	(RPM)	(RPM)	(RPM)	(mm)	(mm)	C	D	E	F	G	H
GT30034UF412	GT30034UF422	34	280	300	310	2200	2800	300	172	118,5	51	25	M10	51	25	M10
GT30036UF412	GT30036UF422	36							173,5							
GT30038UF412	GT30038UF422	38							173,5							
GT30043UF412	GT30043UF422	43	270	290	300	2000	2500		178							