30 SERIES EHASS GEAR PUMP

# 30 SERİSİ EHASS DİŞLİ POMPA

TECHNICAL DATA

# TEKNİK DATALAR

KAZEL HYDRAULIC EQUIPMENTS

UNI EHASS BIDIRECTIONAL (WITH ADAPTER-K5)

## UNI EHASS ÇİFT YÖNLÜ (ADAPTÖRLÜ-K5)

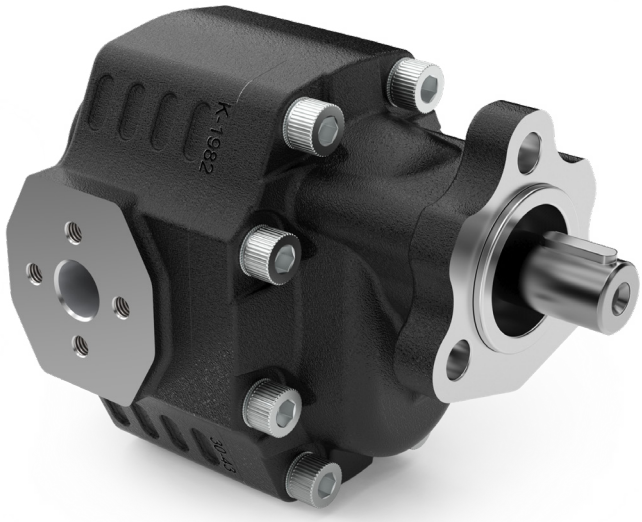


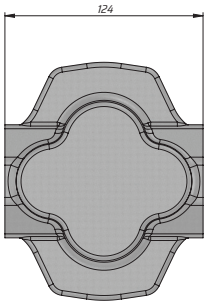


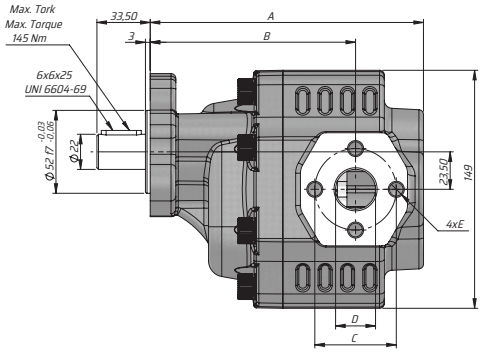


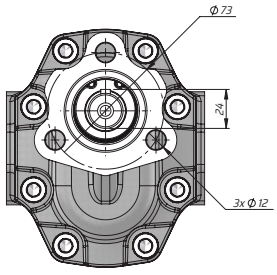


| Kod Code | İletim hacmi Displacement | Max. Sürekli Basıncı Max. Continuous pressure | Maks. Aralıklı Basınç Max. Intermittent Pressure | Maks. Anlık Basınç Max. Peak Pressure | Maks. Sürekli Hız Max. Continuous Speed | Maks. Aralıklı Hız Max. Intermittent Speed | Min. Hız Min. Speed | A | B | Giriş Inlet | | | Çıkış Outlet | | |
|---|---|---|---|---|---|---|---|---|---|---|---|---|---|---|---|
| BD | (cm³/rev) | (100%)(BAR) | (20 sec.max)(BAR) | (6 sec.max)(BAR) | (RPM) | (RPM) | (RPM) | (mm) | (mm) | C | D | E | C | D | E |
| G30022UK532 | 22 | 290 | 315 | 325 | 2500 | 3000 | 300 | 154 | 118,50 | 51 | 25 | M10 | 51 | 25 | M10 |
| G30027UK532 | 27 | | | | | | | 160 | 118,50 | | | | | | |
| G30034UK532 | 34 | 280 | 300 | 310 | 2200 | 2800 | | 165 | 122,50 | | | | | | |
| G30043UK532 | 43 | 270 | 290 | 300 | 2000 | 2500 | | 171 | 128,50 | | | | | | |
| G30051UK532 | 51 | 240 | 260 | 280 | | | | 176 | 125,50 | | | | | | |
| G30061UK532 | 61 | 220 | 240 | 250 | 1900 | | | 184 | 132,50 | | | | | | |
| G30082UK532 | 82 | 205 | 225 | 230 | | | | 195 | 140,50 | 62 | 33 | M12 | 62 | 33 | M12 |