30 SERIES EHASS GEAR PUMP

30 SERİSİ EHASS DİŞLİ POMPA

TECHNICAL DATA

TEKNİK DATALAR

KAZEL HYDRAULIC EQUIPMENTS

TRC EHASS UNIDIRECTIONAL (WITH ADAPTER-F3)

TRC EHASS TEK YÖNLÜ (ADAPTÖRLÜ-F3)

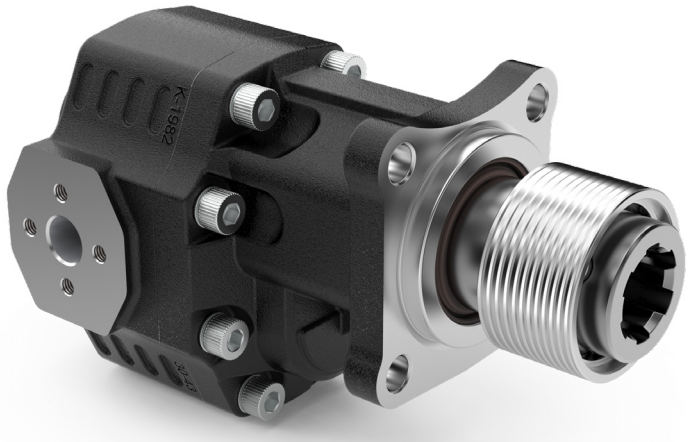

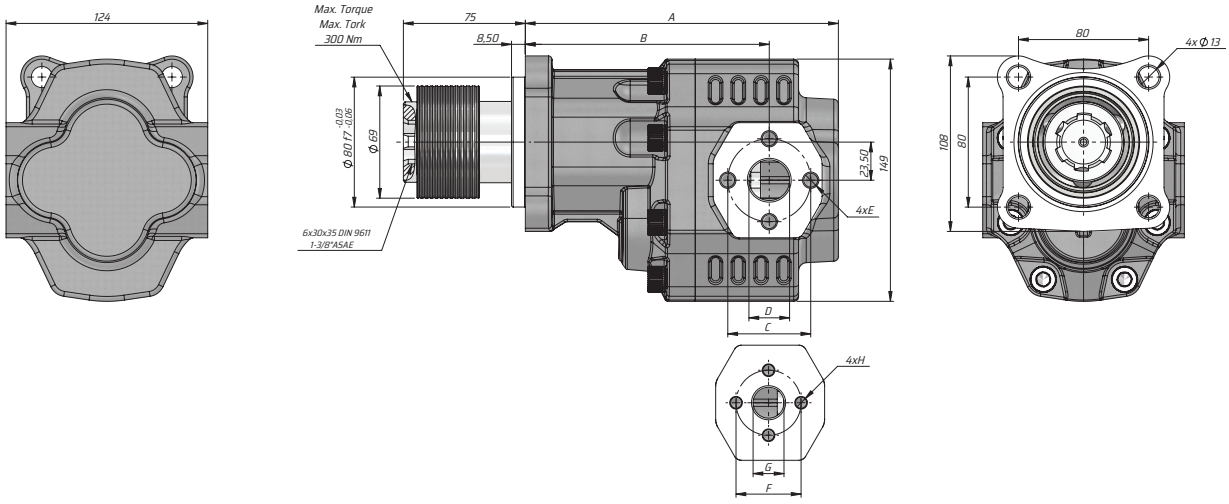

Kod Code			İletim hacmi Displacement	Maks. Aralıklı Basınç Max. Intermittent Pressure	Hız Aralığı Speed Range (Dev/Dak) (Rev / Min)		A	B	Sol/Left - Sağ/Right						BD					
									GİRİŞ Inlet			ÇIKIŞ Outlet			GİRİŞ Inlet			ÇIKIŞ Outlet		
Sol/Left	Sağ/Right	BD	(cm³/rev)	(BAR)	Min.	Max. Continuous	(mm)	(mm)	C	D	E	F	G	H	C	D	E	F	G	H
G30022SF312	G30022SF322	G30022SF332	22	300	300	2500	175,50	140	51	25	M10	40	19	M8	51	25	M10	51	25	M10
G30027SF312	G30027SF322	G30027SF332	27	290			181,50	140												
G30034SF312	G30034SF322	G30034SF332	34	285		2200	186,50	144												
G30043SF312	G30043SF322	G30043SF332	43	280		2000	192,50	150												
G30051SF312	G30051SF322	G30051SF332	51	230			197,50	143												
G30061SF312	G30061SF322	G30061SF332	61	225		1800	205,50	145												
G30082SF312	G30082SF322	G30082SF332	82	200		1500	216,50	162	62	33	M12	51	27	M10	62	33	M12	62	33	M12