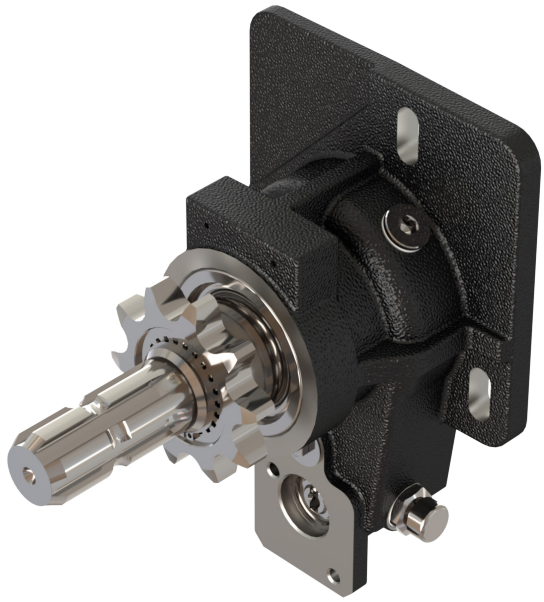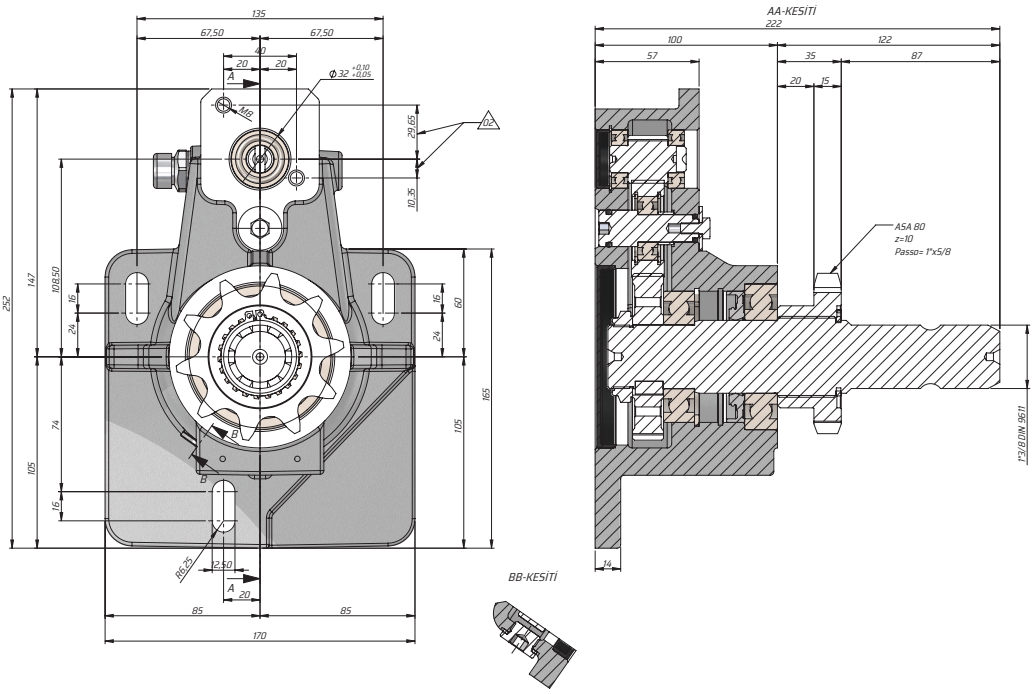KISA REDÜKTÖR AKTARMA