SELİM

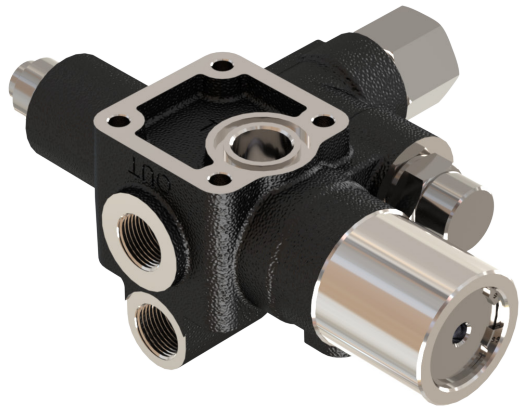

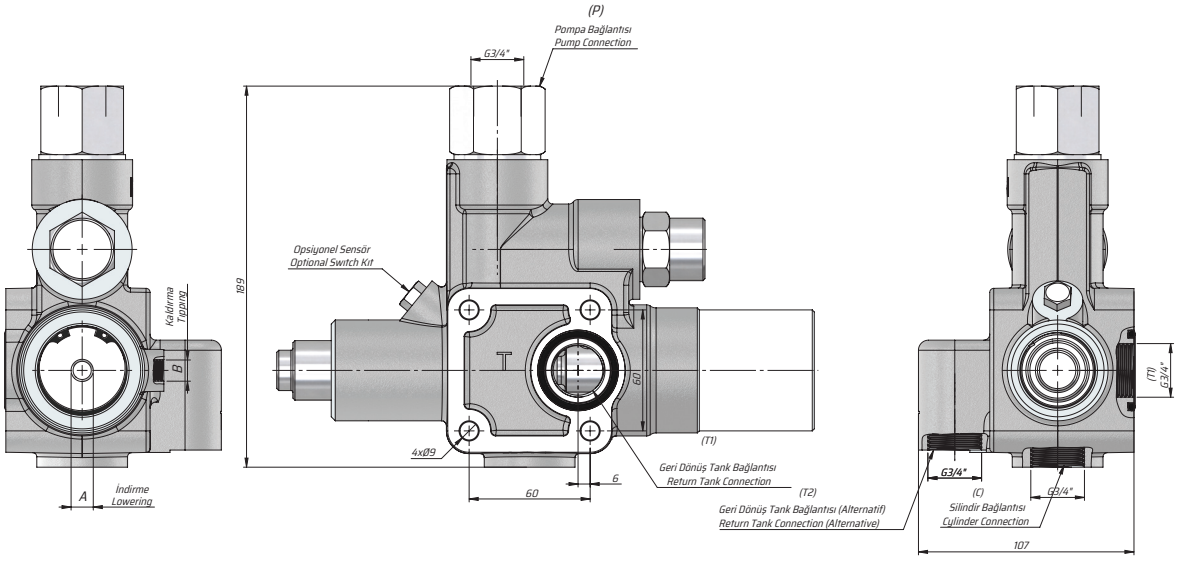

Kod Code	**Debi Oranı** Flow Rate	**Max. Çalışma Basıncı** Max. Working Pressure	**Sıvı Sıcaklığı** Fluid Temperature	**Çalışma Vizkosite Seviyesi** Operating Viscosity Range	**Havalı Çalışma Basıncı** Pneumatic Working Pressure
VSL150	150 l/dk	280 bar	-10~+80~C	-12-100 cSt	7-12 bar