40 SERIES GANI GEAR PUMP

40 SERİSİ GANİ DİŞLİ POMPA

TECHNICAL DATA

TEKNİK DATALAR

KAZEL HYDRAULIC EQUIPMENTS

SAE C GANI FOUR-PORT DUPLEX (WITH GLAND-BD-F10)

SAE C GANİ DÖRT PORTLU ÇİFT YÖNLÜ (RAKORLU-F10)

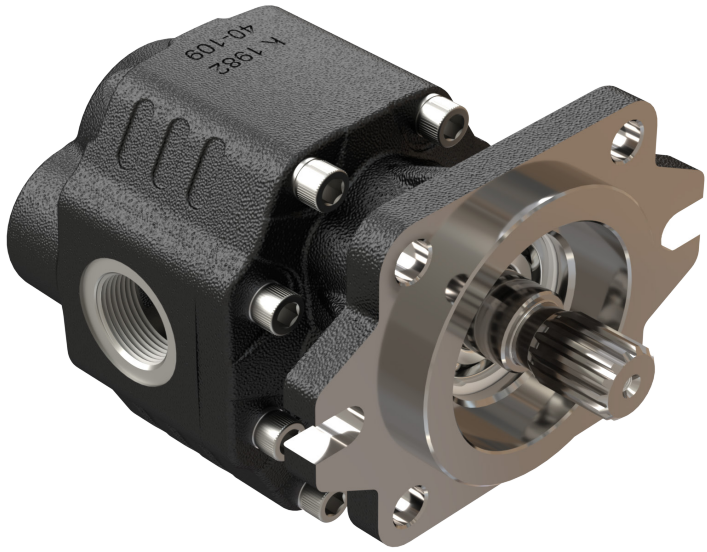

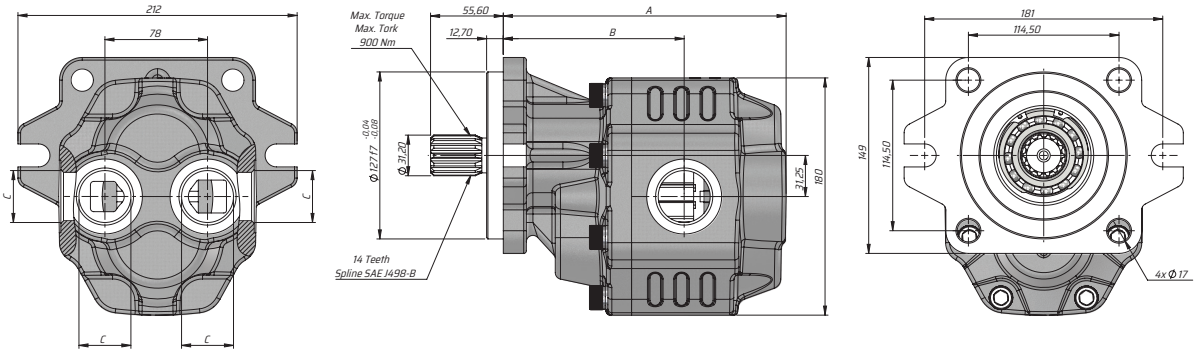

Kod Code	İletim hacmi Displacement	Max. Sürekli Basıncı Max. Continuous pressure	Maks. Aralıklı Basınç Max. Intermittent Pressure	Maks. Anlık Basınç Max. Peak Pressure	Maks. Sürekli Hız Max. Continuous Speed	Maks. Aralıklı Hız Max. Intermittent Speed	Min. Hız Min. Speed	A	B	Giriş Inlet	Çıkış Outlet
Sol/Left	(cm³/rev)	(100%)(BAR)	(20 sec.max)(BAR)	(6 sec.max)(BAR)	(RPM)	(RPM)	(RPM)	(mm)	(mm)	C	C
G40063CF1035	63	290	315	325	1800	2700	300	198	127.5	G1"	
G40073CF1035	73	280	300	315				202	127.5		
G40087CF1035	87	260	280	290				207	133		
G40109CF1035	109	250	270	280				215	137.5	G1 1/4"	
G40116CF1035	116	240	260	270	1500			215	137.5		
G40133CF1035	133	220	250	260		2500		224	138.5		
G40151CF1035	151	180	210	220				230	141		