SAE B EHASS TEK YÖNLÜ TANDEM (ADAPTÖRLÜ-K2)

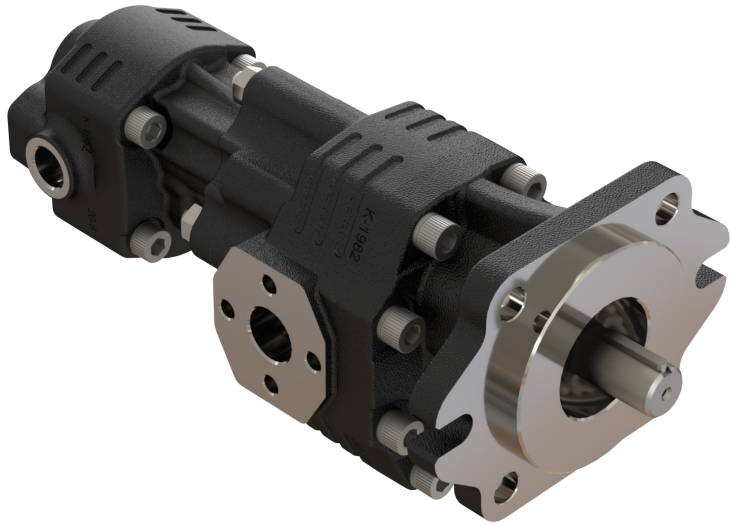

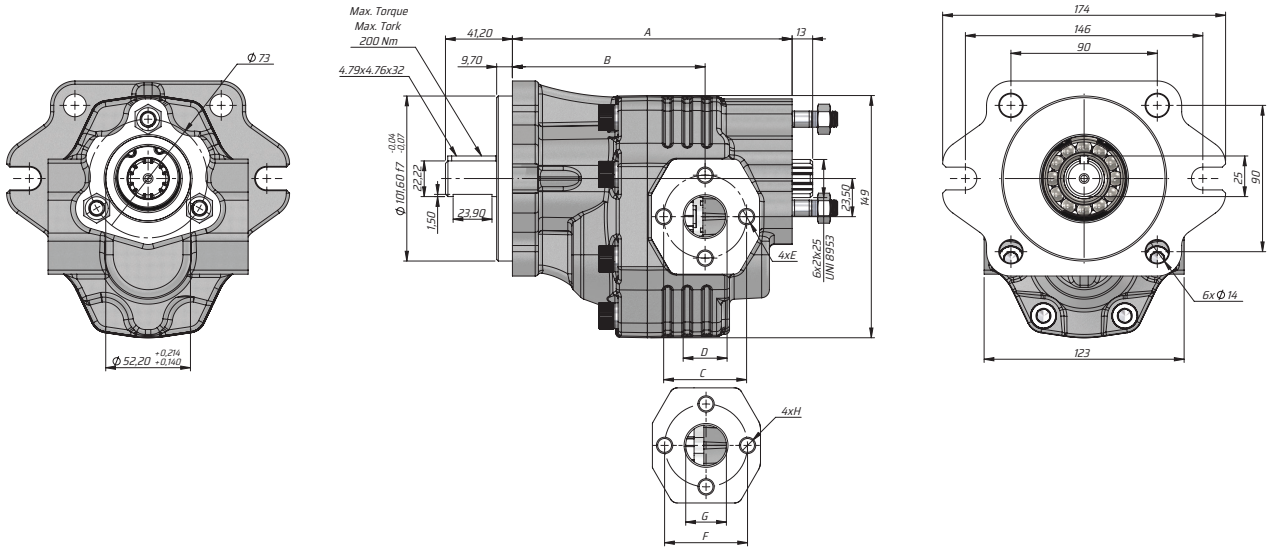

Kod Code		İletim hacmi Displacement	Max. Sürekli Basıncı Max. Continuous pressure	Maks. Aralıklı Basınç Max. Intermittent Pressure	Maks. Anlık Basınç Max. Peak Pressure	Maks. Sürekli Hız Max. Continuous Speed	Maks. Aralıklı Hız Max. Intermittent Speed	Min. Hız Min. Speed	A	B	Giriş Inlet			Çıkış Outlet		
Sol/Left	Sağ/Right	(cm³/rev)	(100%)(BAR)	(20 sec.max)(BAR)	(6 sec.max)(BAR)	(RPM)	(RPM)	(RPM)	(mm)	(mm)	C	D	E	F	G	H
GT30034BK212	GT30034BK222	34	280	300	310	2200	2800	300	172	118,5	51	25	M10	51	25	M10
GT30036BK212	GT30036BK222	36							195							
GT30038BK212	GT30038BK222	38							195							
GT30043BK212	GT30043BK222	43	270	290	300	2000	2500		199,5							