30 SERIES TANDEM GEAR PUMP

30 SERİSİ TANDEM DİŞLİ POMPA

TECHNICAL DATA

TEKNİK DATALAR

KAZEL HYDRAULIC EQUIPMENTS

SAE B EHASS UNIDIRECTIONAL TANDEM (F5 WITH ADAPTER)

SAE B EHASS TEK YÖNLÜ TANDEM (ADAPTÖRLÜ-F5)

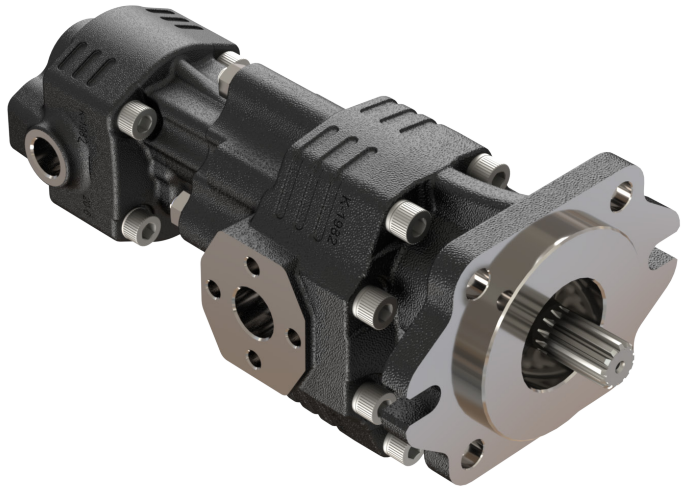

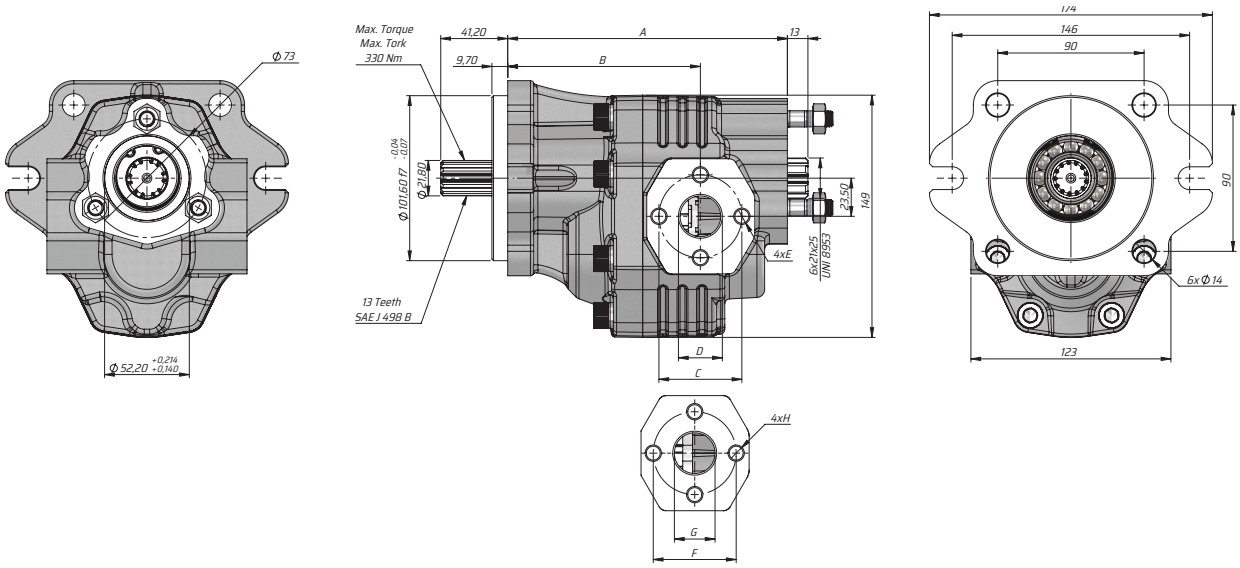

Kod Code		İletim hacmi Displacement	Max. Sürekli Basıncı Max. Continuous pressure	Maks. Aralıklı Basınç Max. Intermittent Pressure	Maks. Anlık Basınç Max. Peak Pressure	Maks. Sürekli Hız Max. Continuous Speed	Maks. Aralıklı Hız Max. Intermittent Speed	Min. Hız Min. Speed	A	B	Giriş Inlet			Çıkış Outlet		
Sol/Left	Sağ/Right	(cm³/rev)	(100%)(BAR)	(20 sec.max)(BAR)	(6 sec.max)(BAR)	(RPM)	(RPM)	(RPM)	(mm)	(mm)	C	D	E	F	G	H
GT30034BF512	GT30034BF522	34	280	300	310	2200	2800	300	172	118,5	51	25	M10	51	25	M10
GT30036BF512	GT30036BF522	36							195							
GT30038BF512	GT30038BF522	38							195							
GT30043BF512	GT30043BF522	43	270	290	300	2000	2500		199,5							