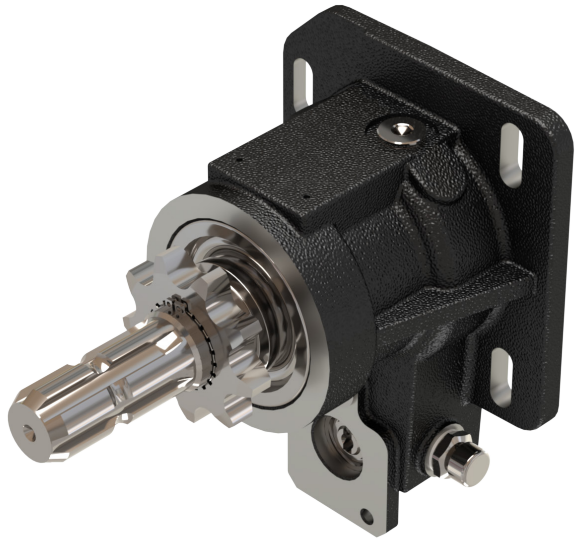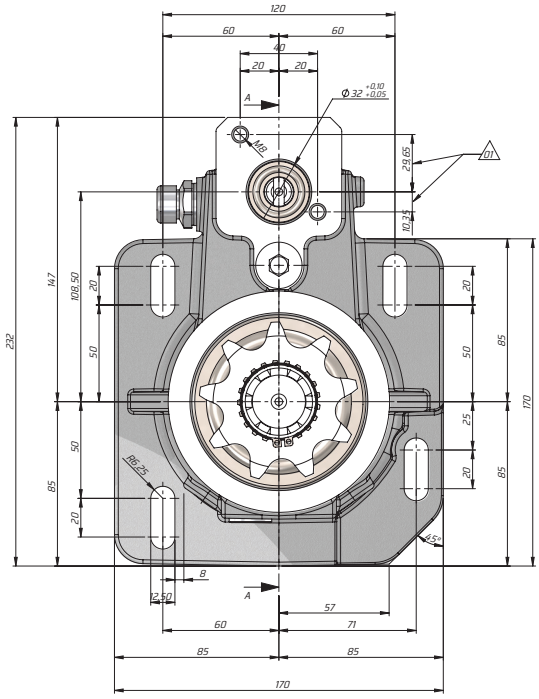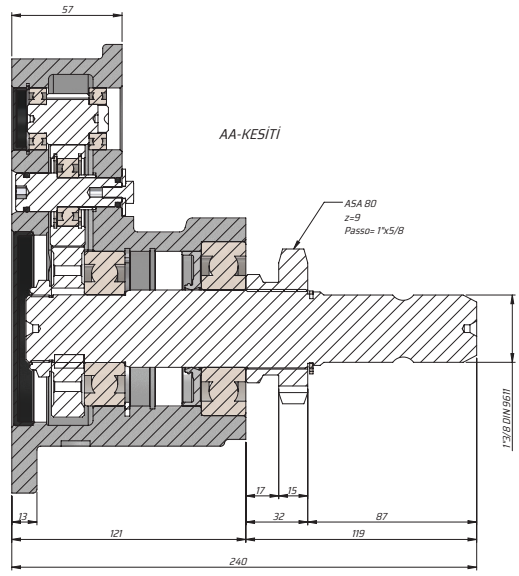UZUN REDÜKTÖR AKTARMA