KAVİ B SERİSİ-RULMANLI DÖKÜM KRANK

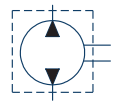

HİDROLİK SEMBOL
HYDRAULIC SYMBOL

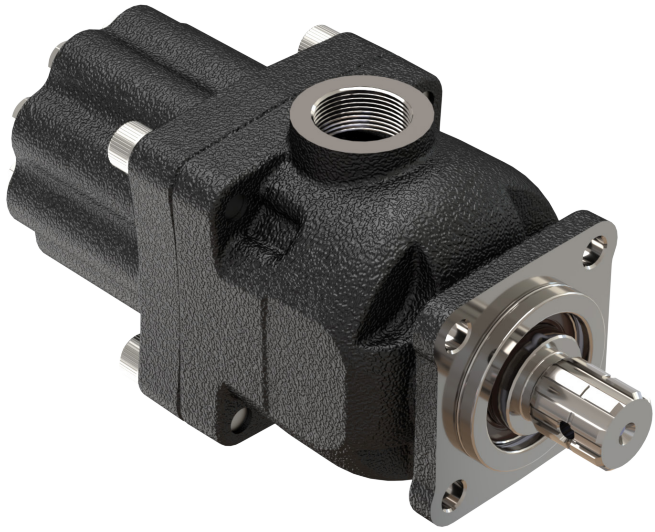

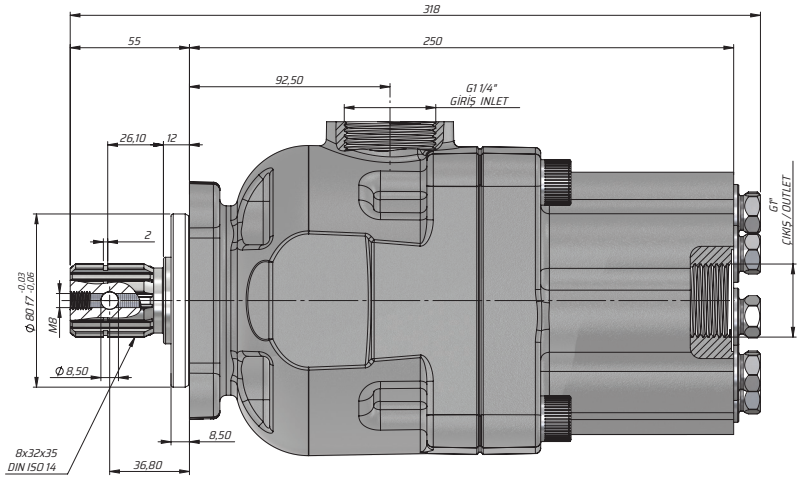

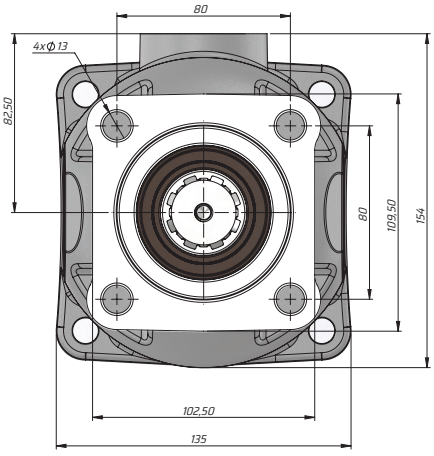

Kod Code	İletim Hacmi Displacement	Maks. Sürekli Basınç Max. Continuous Pressure	Maks. Aralıklı Basınç Max.Intermittent pressure	Maks. Anlık Basınç Max. Peak Pressure	Maks. Sürekli Hız Max. Continuous speed	Min. Hız Min.speed
	(cm³/rev)	(100%)(BAR)	(20 sec.max)(BAR)	(6 sec.max)(BAR)	(RPM)	(RPM)
P0960SF131B P0980SF131B	60	270	285	300	1500	300
	80					