30 SERIES EHASS GEAR PUMP

30 SERİSİ EHASS DİŞLİ POMPA

TECHNICAL DATA

TEKNİK DATALAR

K EHASS BIDIRECTIONAL (WITH ADAPTER-K6)

KAZEL HYDRAULIC EQUIPMENTS

K EHASS ÇİFT YÖNLÜ (ADAPTÖRLÜ-K6)

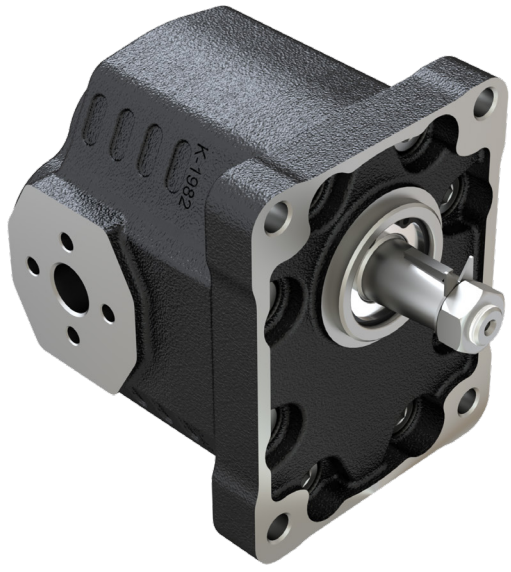

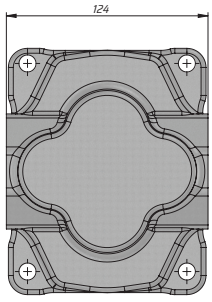

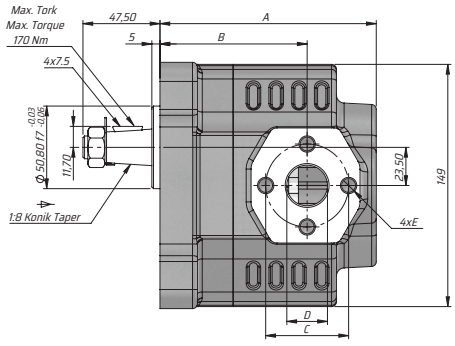

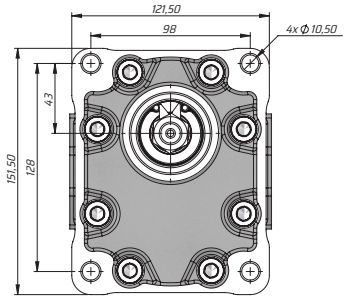

Kod Code	İletim hacmi Displacement	Max. Sürekli Basıncı Max. Continuous pressure	Maks. Aralıklı Basınç Max. Intermittent Pressure	Maks. Anlık Basınç Max. Peak Pressure	Maks. Sürekli Hız Max. Continuous Speed	Maks. Aralıklı Hız Max. Intermittent Speed	Min. Hız Min. Speed	A	B	Giriş Inlet			Çıkış Outlet		
BD	(cm³/rev)	(100%)(BAR)	(20 sec.max)(BAR)	(6 sec.max)(BAR)	(RPM)	(RPM)	(RPM)	(mm)	(mm)	C	D	E	C	D	E
G30022KK632	22	290	315	325	2500	3000	300	154	118,50	51	25	M10	51	25	M10
G30027KK632	27							160	118,50						
G30034KK632	34	280	300	310	2200	2800		165	122,50						
G30043KK632	43	270	290	300	2000	2500		171	128,50						
G30051KK632	51	240	260	280				176	125,50						
G30061KK632	61	220	240	250	1900			184	132,50						
G30082KK632	82	205	225	230				195	140,50	62	33	M12	62	33	M12