K EHASS ÇİFT YÖNLÜ TANDEM (ADAPTÖRLÜ-K6)

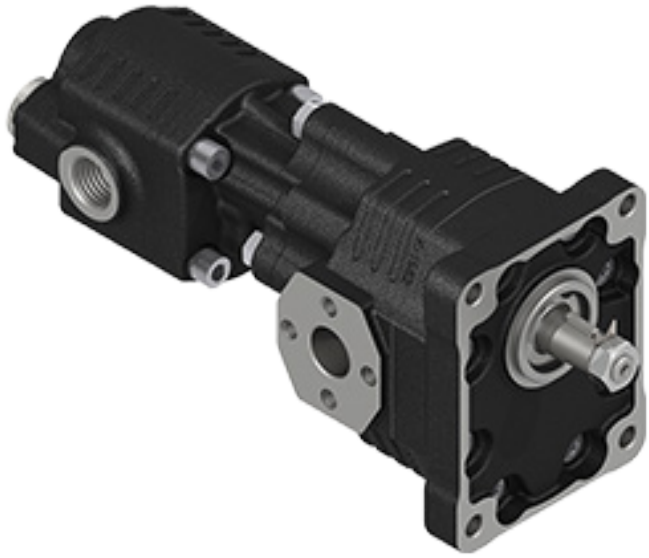

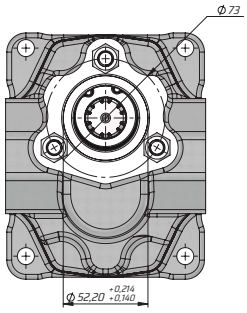

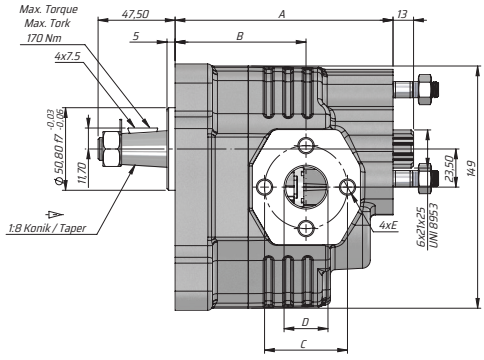

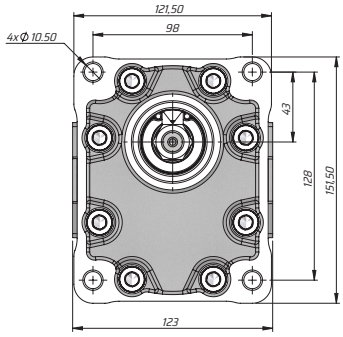

Kod Code	İletim hacmi Displacement	Max. Sürekli Basıncı Max. Continuous pressure	Maks. Aralıklı Basınç Max. Intermittent Pressure	Maks. Anlık Basınç Max. Peak Pressure	Maks. Sürekli Hız Max. Continuous Speed	Maks. Aralıklı Hız Max. Intermittent Speed	Min. Hız Min. Speed	A	B	Giriş Inlet			Çıkış Outlet		
BD	(cm³/rev)	(100%)(BAR)	(20 sec.max)(BAR)	(6 sec.max)(BAR)	(RPM)	(RPM)	(RPM)	(mm)	(mm)	C	D	E	C	D	E
GT30034KK632	34	280	300	310	2200	2800	300	134	80,5	51	25	M10	51	25	M10
GT30036KK632	36							135,5							
GT30038KK632	38							135,5							
GT30043KK632	43	270	290	300	2000	2500		140							