30 SERIES EHASS GEAR PUMP

30 SERİSİ EHASS DİŞLİ POMPA

TECHNICAL DATA

TEKNİK DATALAR

KAZEL HYDRAULIC EQUIPMENTS

ISO EHASS FOUR PORT BI-DIRECTIONAL HYDROMOTOR (WITH GLAND-F1)

ISO EHASS DÖRT PORTLU ÇİFT YÖNLÜ HYDROMOTOR (RAKORLU-F1)

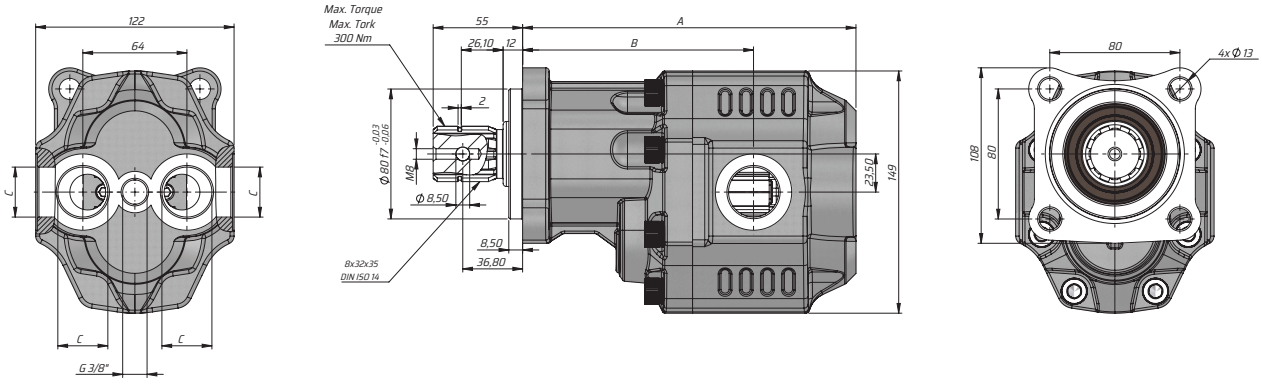

Kod Code	İletim hacmi Displace-ment	Max. Sürekli Basıncı Max. Continuous pressure	Maks. Aralıklı Basınç Max. Intermittent Pressure	Maks. Anlık Basınç Max. Peak Pressure	Maks. Sürekli Hız Max. Continu-ous Speed	Maks. Aralıklı Hız Max.Intermit-tent Speed	Min. Hız Min. Speed	A	B	Giriş Inlet	Çıkış Outlet
BD	(cm³/rev)	(100%)(BAR)	(20 sec.max)(BAR)	(6 sec.max)(BAR)	(RPM)	(RPM)	(RPM)	(mm)	(mm)	C	C
GM30034SF135	34	240	250	260	2200	2800	300	186	130,5	G3/4"	
GM30043SF135	43	230	240	250	2000	2500		192	135,5		
GM30051SF135	51	220	230	240				197	135,5	G1"	
GM30061SF135	61	205	225	230	1900	2500		205	142		
GM30073SF135	73	170	180	190	1500	1800		210	144		
GM30082SF135	82	205	225	230	1900	2500		216	146		