ISO EHASS ÇİFT YÖNLÜ TANDEM (ADAPTÖRLÜ-F1)

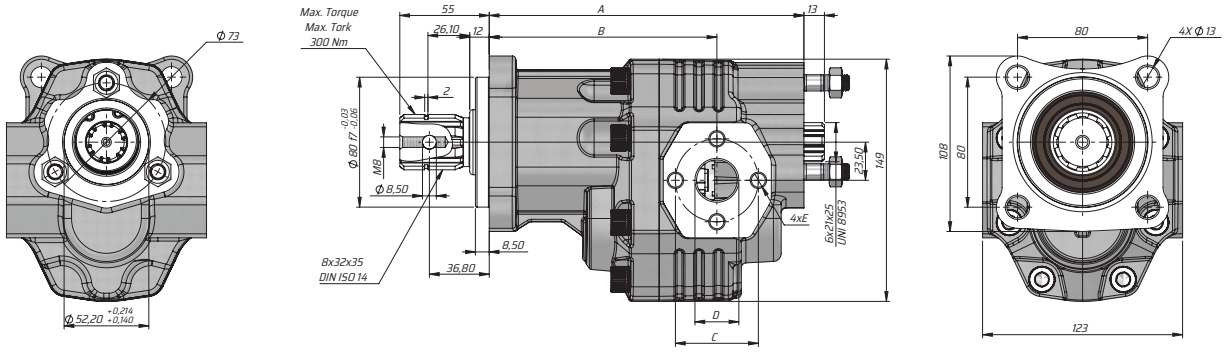

Kod Code			İletim Hacmi Displacement	Maks.Sürekli Basınç Max.Continuous Pressure	Hız Aralığı Speed Range (Dev/Dak)-(Rev/Min)		A	B	Sol/Left - Sağ/Right						BD					
									GİRİŞ Inlet			ÇIKIŞ Outlet			GİRİŞ Inlet			ÇIKIŞ Outlet		
Sol/Left	Sağ/Right	BD	(cm³/rev)	(BAR)	Min.	Max. Continuous	(mm)	(mm)	C	D	E	F	G	H	C	D	E	F	G	H
GT30034SF112	GT30034SF122	GT30034SF132	34	285	300	2900	193,5	140	51	25	M10	51	25	M10	51	25	M10	51	25	M10
GT30036SF112	GT30036SF122	GT30036SF132	36				195													
GT30038SF112	GT30038SF122	GT30038SF132	38				195													
GT30043SF112	GT30043SF122	GT30043SF132	43	280		2600	199,5													