KAZEL HYDRAULIC EQUIPMENTS

F-UNI EHASS ÇİFT YÖNLÜ TANDEM (ADAPTÖRLÜ-K4)

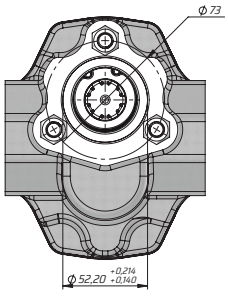

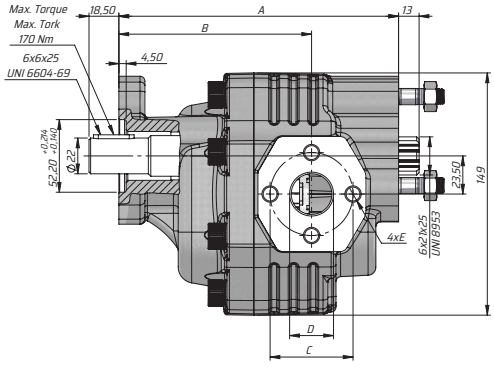

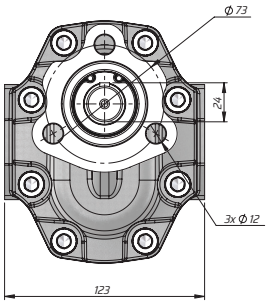

Kod Code	İletim hacmi Displacement	Max. Sürekli Basıncı Max. Continuous pressure	Maks. Aralıklı Basınç Max. Intermittent Pressure	Maks. Anlık Basınç Max. Peak Pressure	Maks. Sürekli Hız Max. Continuous Speed	Maks. Aralıklı Hız Max. Intermittent Speed	Min. Hız Min. Speed	A	B	Giriş Inlet			Çıkış Outlet		
BD	(cm³/rev)	(100%)(BAR)	(20 sec.max)(BAR)	(6 sec.max)(BAR)	(RPM)	(RPM)	(RPM)	(mm)	(mm)	C	D	E	C	D	E
GT30034FK432	34	280	300	310	2200	2800	300	172	118,5	51	25	M10	51	25	M10
GT30036FK432	36							195							
GT30038FK432	38							195							
GT30043FK432	43	270	290	300	2000	2500		199,5							