EVSAT-18

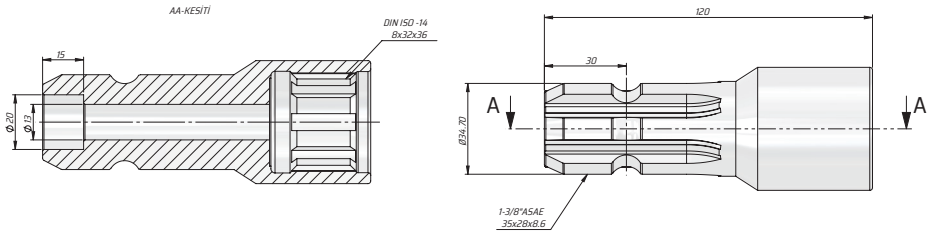

EVSAT-19

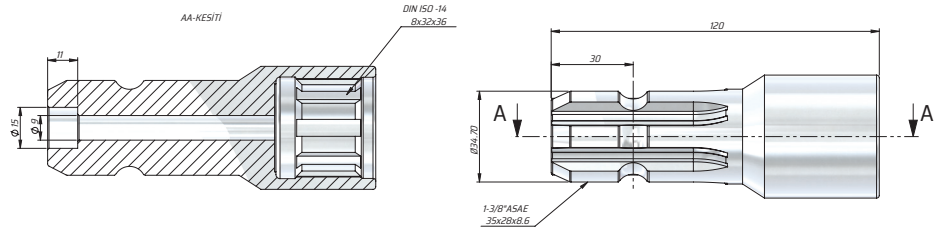
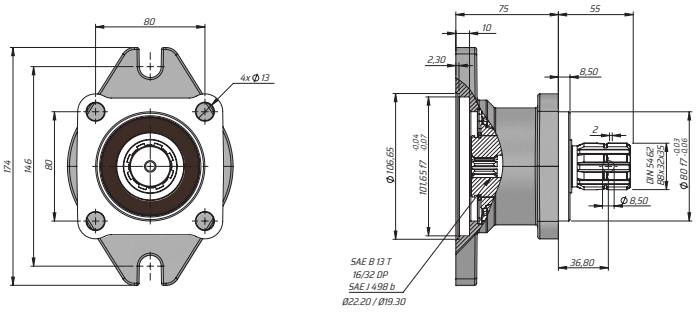
EVSAT-20