CELAL SINGLE OUTLET ALUMINUM PUMP

CELAL TEK ÇIKIŞLI ALÜMİNYUM POMPA

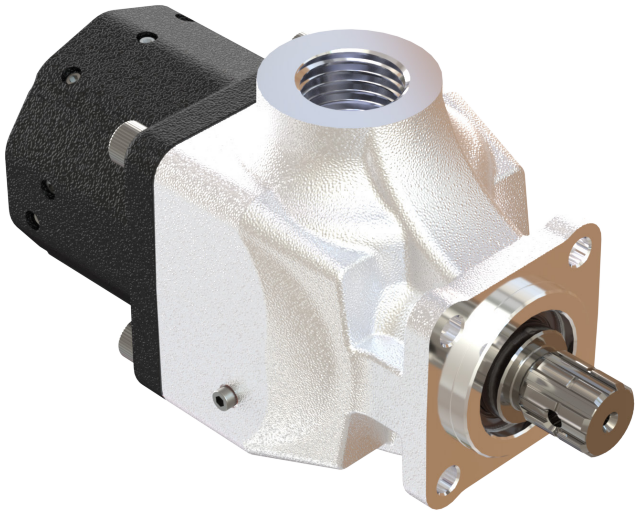

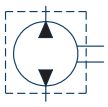

HİDROLİK SEMBOL
HYDRAULIC SYMBOL

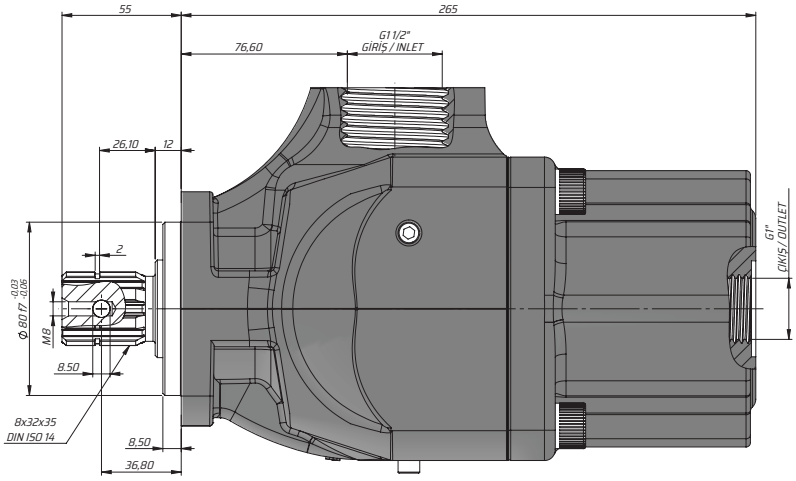

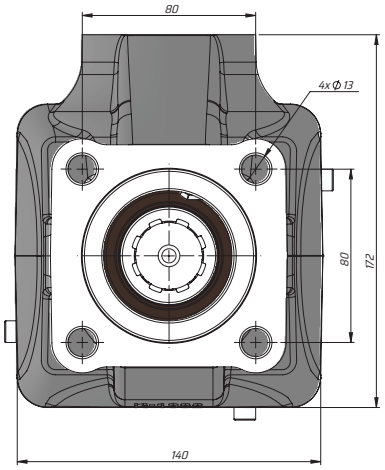

Kod Code	İletim Hacmi Displacement	Maks. Sürekli Basınç Max. Continuous Pressure	Maks. Aralıklı Basınç Max.Intermittent pressure	Maks. Anlık Basınç Max. Peak Pressure	Maks. Sürekli Hız Max. Continuous speed	Maks.Aralıklı Hız Max. Intermittent speed	Min. Hız Min.speed
	(cm³/rev)	(100%)(BAR)	(20 sec.max)(BAR)	(6 sec.max)(BAR)	(RPM)	(RPM)	(RPM)
P10060SF131	60	300	320	350	1500	300	300
P10070SF131	70						
P10080SF131	80						
P10090SF131	90						
P10100SF131	100						