ASAE GANİ ÇİFT YÖNLÜ HYDROMOTOR (RAKORLU-F2)

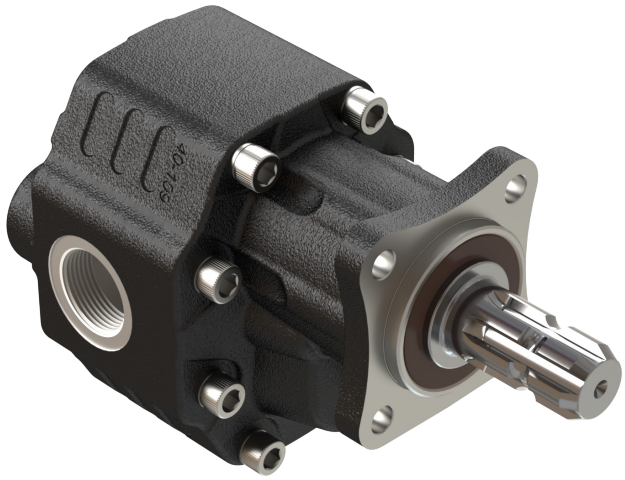

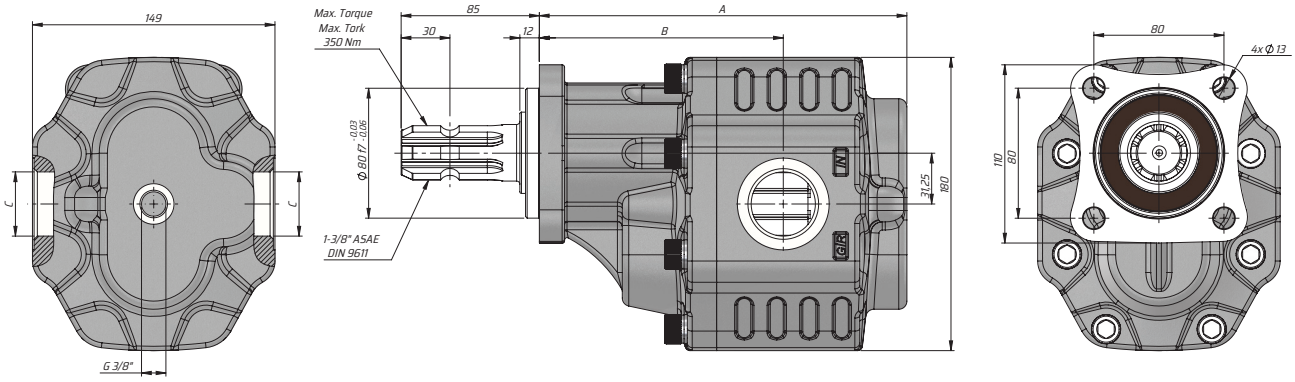

Kod Code	İletim hacmi Displacement	Max. Sürekli Basıncı Max. Continuous pressure	Maks. Aralıklı Basınç Max. Intermittent Pressure	Maks. Anlık Basınç Max. Peak Pressure	Maks. Sürekli Hız Max. Continuous Speed	Maks. Aralıklı Hız Max. Intermittent Speed	Min. Hız Min. Speed	A	B	Giriş Inlet	Çıkış Outlet
Sol/Left	(cm³/rev)	(100%)(BAR)	(20 sec.max)(BAR)	(6 sec.max)(BAR)	(RPM)	(RPM)	(RPM)	(mm)	(mm)	C	C
GM40063SF231	63	290	315	325	1800	2700	300	200	139	G1"	
GM40073SF231	73	280	300	315				204	139		
GM40087SF231	87	260	280	290				209	144		
GM40109SF231	109	250	270	280				217	149	G1 1/4"	
GM40116SF231	116	240	260	270	1500			217	149		
GM40133SF231	133	220	250	260		2500		226	150		
GM40151SF231	151	180	210	220				232	153		