30 SERIES EHASS GEAR PUMP

30 SERİSİ EHASS DİŞLİ POMPA

TECHNICAL DATA

TEKNİK DATALAR

KAZEL HYDRAULIC EQUIPMENTS

ASAE EHASS BIDIRECTIONAL (WITH ADAPTER-F8)

ASAE EHASS ÇİFT YÖNLÜ (ADAPTÖRLÜ-F8)

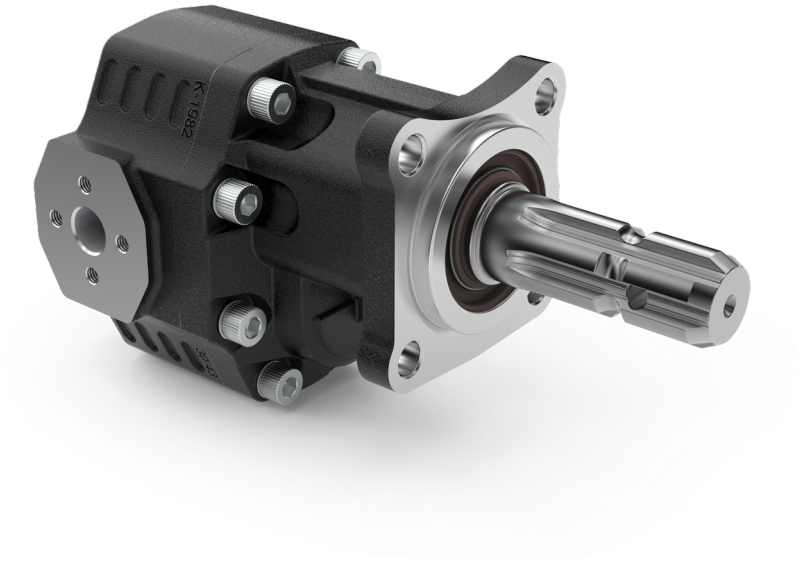

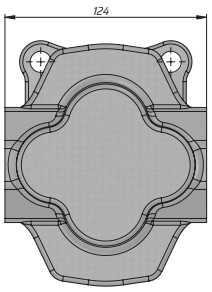

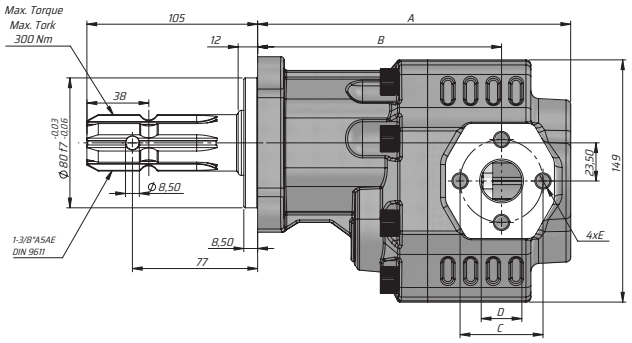

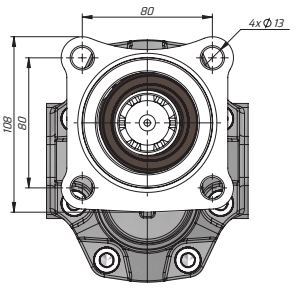

Kod Code	İletim hacmi Displacement	Max. Sürekli Basıncı Max. Continuous pressure	Maks. Aralıklı Basınç Max. Intermittent Pressure	Maks. Anlık Basınç Max. Peak Pressure	Maks. Sürekli Hız Max. Continuous Speed	Maks. Aralıklı Hız Max. Intermittent Speed	Min. Hız Min. Speed	A	B	Giriş Inlet			Çıkış Outlet		
BD	(cm³/rev)	(100%)(BAR)	(20 sec.max)(BAR)	(6 sec.max)(BAR)	(RPM)	(RPM)	(RPM)	(mm)	(mm)	C	D	E	C	D	E
G30022SF832	22	290	315	325	2500	3000	300	175,50	140	51	25	M10	51	25	M10
G30027SF832	27							181,50	140						
G30034SF832	34	280	300	310	2200	2800		186,50	144						
G30043SF832	43	270	290	300	2000	2500		192,50	150						
G30051SF832	51	240	260	280				197,50	143						
G30061SF832	61	220	240	250	1900			205,50	145						
G30082SF832	82	205	225	230				216,50	162	62	33	M12	62	33	M12