ASAE EHASS ÇİFT YÖNLÜ TANDEM (ADAPTÖRLÜ-F2)

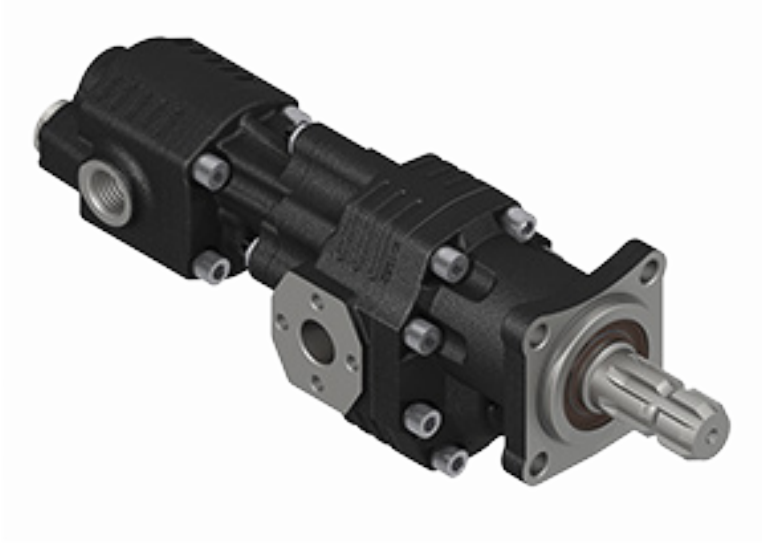

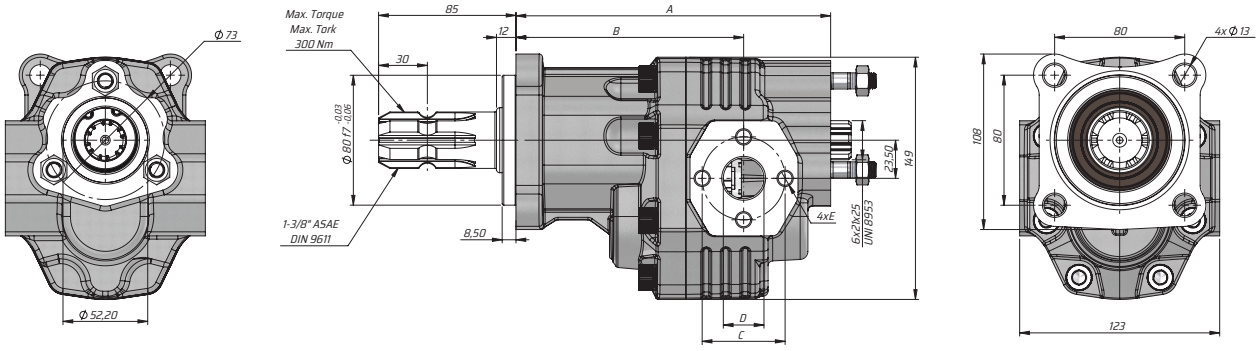

Kod Code	İletim hacmi Displacement	Max. Sürekli Basıncı Max. Continuous pressure	Maks. Aralıklı Basınç Max. Intermittent Pressure	Maks. Anlık Basınç Max. Peak Pressure	Maks. Sürekli Hız Max. Continuous Speed	Maks. Aralıklı Hız Max.Intermittent Speed	Min. Hız Min. Speed	A	B	Giriş Inlet			Çıkış Outlet		
BD	(cm³/rev)	(100%)(BAR)	(20 sec.max)(BAR)	(6 sec.max)(BAR)	(RPM)	(RPM)	RPM	(mm)	(mm)	C			D		
GT30034SF232	34	280	300	310	2200	2800	300	193.5	140	51	25	M10	51	25	M10
GT30036SF232	36							195							
GT30038SF232	38							195							
GT30043SF232	43	270	290	300	2000	2500		199.5							