AKSA 38+27 VALFLİ TANDEM MONTAJ

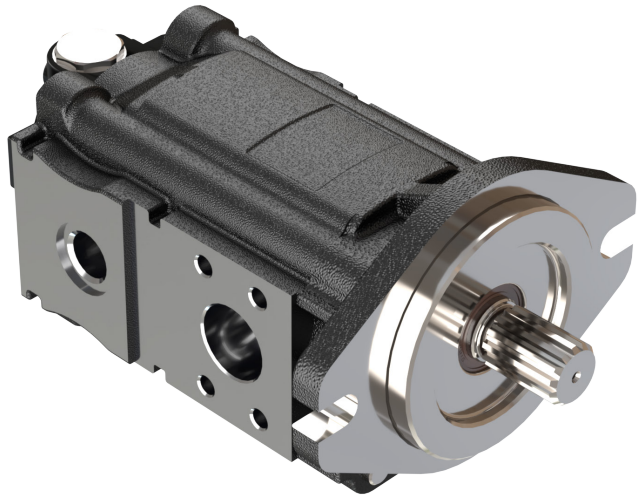

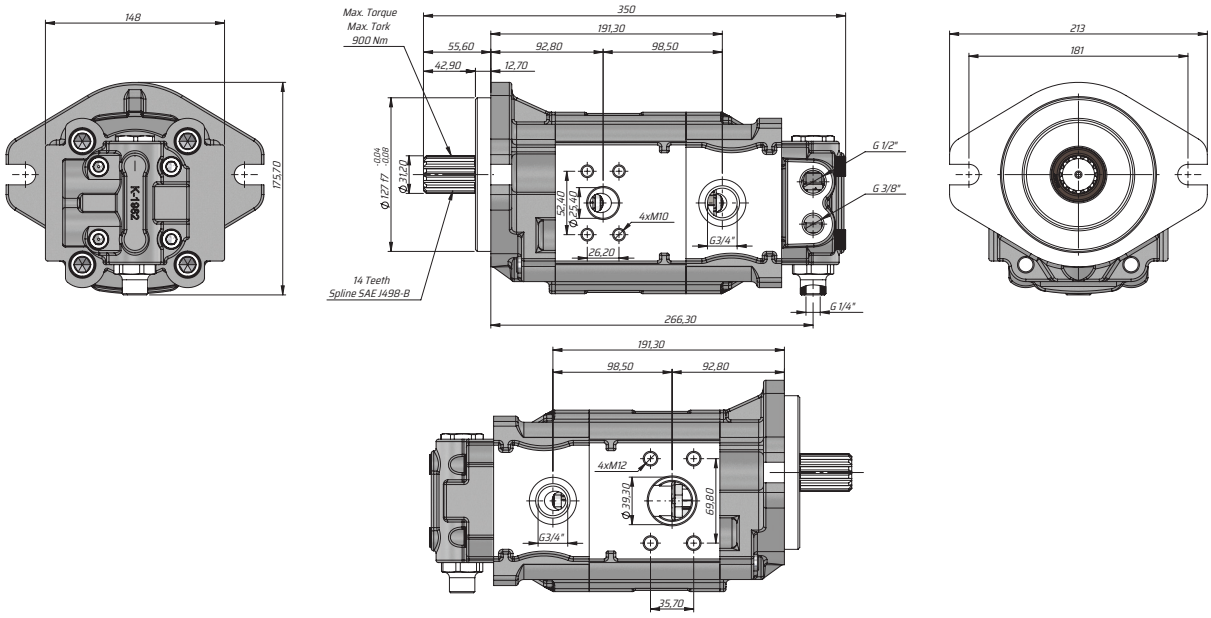

Kod Code	İletim hacmi Displacement	Max. Sürekli Basıncı Max. Continuous Pressure	Maks. Aralıklı Basınç Max. Intermittent Pressure	Maks. Anlık Basınç Max. Peak Pressure	Maks. Sürekli Hız Max. Continuous Speed	Min Hız Min. Speed
Left / Right	(cm³/rev)	(100%)(BAR)	(20 sec.max)(BAR)	(6 sec.max)(BAR)	(RPM)	(RPM)
GT1638C2F6227V (R)	38	260	280	300	3000	350
GT1638C2F6127V (L)	27	280	300	310	3000	350